3 611 C36 040

Issue / Stand 14-09-23

Fig./Abb. 1

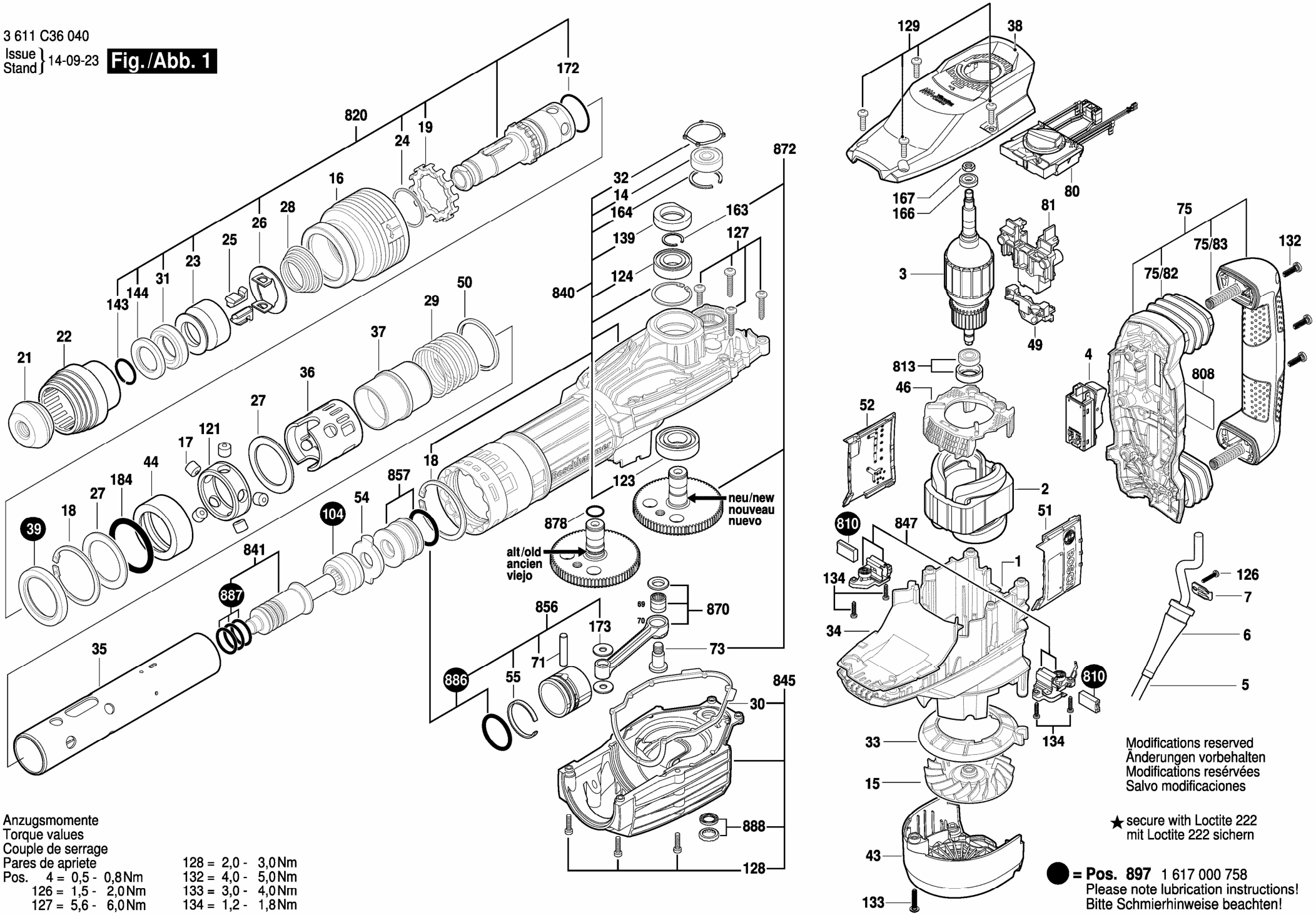

Anzugsmomente
Torque values
Couple de serrage
Pares de apriete

Pos. 4 =	0,5 - 0,8 Nm	128 =	2,0 - 3,0 Nm
126 =	1,5 - 2,0 Nm	132 =	4,0 - 5,0 Nm
127 =	5,6 - 6,0 Nm	133 =	3,0 - 4,0 Nm
		134 =	1,2 - 1,8 Nm

Modifications reserved
Änderungen vorbehalten
Modifications resérvées
Salvo modificaciones

★ secure with Loctite 222
mit Loctite 222 sichern

● = **Pos. 897** 1 617 000 758
Please note lubrication instructions!
Bitte Schmierhinweise beachten!